Gruppo doccia estraibile

EFFE BI ESSE

1-a

1R460CG
Coprighiera

G801
Ghiera
premi cartuccia

G820
Ghiera
doccia estraibile

R460
Bocca
doccia estraibile

1R460BC
Boccola

R461
Corpo
doccia estraibile

R462
Tassello
doccia estraibile

EFFE BI ESSE

1R460GB
Guarnizioni
bianche

1R460GN
Guarnizione
nera

1R460CON
Confezione
fissaggio

C421
Campanina
Ø14.2

C424
Campanina
Ø15.5

C426
Campanina
Ø17.5

C427
Campanina Diamond
Ø20.5

C430
Campanina
Ø14.2

EFFE BI ESSE

C421 *

Quote	mm
A	24.0
B	14.2
C	M24x1

C424 *

Quote	mm
A	24.0
B	15.5
C	M24x1

C430 *

Quote	mm
A	21.3
B	14.2
C	M21x1

C426 *

Quote	mm
A	24.0
B	17.5
C	M24x1

C427

Quote	mm
A	31.2
B	15x19 fil/1"G
C	26.5

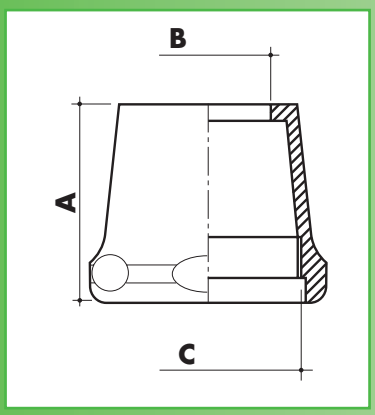

* disponibile anche in ottone cromato
* *also available in chrome brass*

C414
Cappuccio
Venezia

C450
Cappuccio
North

C414

Quote	mm
H	30.0
L	70.0
F	66.6
A	11.5
T	20x19 fil/1"G

C450

Quote	mm
H	18.5
L	51.0
F	47.5
A	5.5
T	3/4" G 26x19 fil/1"G

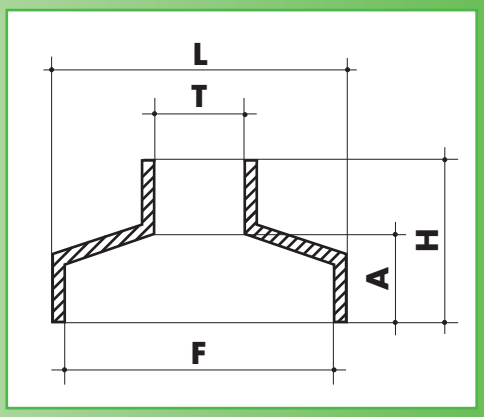

EFFE BI ESSE

C401
C40A
C40E
Cappuccio alto

C404
Cappuccio conico

C405
Cappuccio piatto

C408
Cappuccio sfaccettato

EFFE BI ESSE

C401

Quote	mm
H	26.0
L	61.5
F	57.8
A	12.5
T	3/4″ G 26x19 fil/1″G 27x19 fil/1″G

C40A

Quote	mm
H	26.0
L	61.5
F	57.8
A	12.5
T	19x19 fil/1″G

C40E

Quote	mm
H	26.0
L	61.5
F	57.8
A	12.5
T	24x19 fil/1″G

C404

Quote	mm
H	32.0
L	60.0
F	57.5
A	17.8
T	19x19 fil/1″G

C405

Quote	mm
H	24.0
L	60.0
F	57.5
A	10.0
T	19x19 fil/1″G

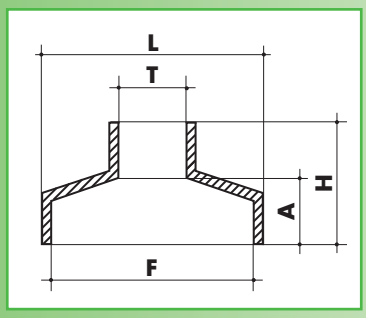

C408

Quote	mm
H	31.5
L	60.0
F	57.0
A	18.0
T	19x19 fil/1″G

C406
Cappuccio
per incasso

C407
Tappo
cappuccio per incasso

EFFE BI ESSE

C406

Quote	mm
H	36.0
L	62.0
F	58.0
A	-
T	23.5

C407

Quote	mm
H	35.0
L	21.5
F	19x19 fil/1"G
A	-
T	-
Filetto	19x19 fil/1"G
⌀	6,5
Thread	*19x19 thread/1"G*
⌀	*6,5*

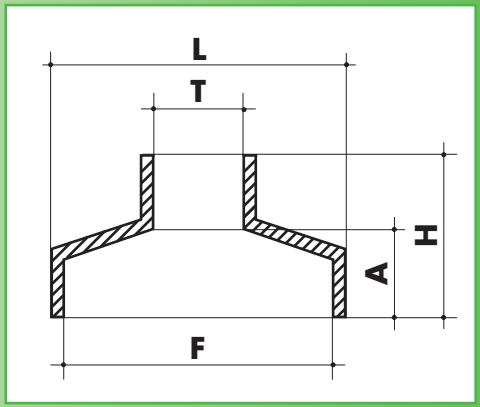

M201 Manigliotto p. rapido

D300 Deviatore leggero

D303 Deviatore Aka

D306 Deviatore Irsh

EFFE BI ESSE

M201

Quote	mm
H	30.4
L	38.8
F	25.5
A	23.0
T	5.0
⌀	6

D300

Quote	mm
H	26.0
L	48.5
F	29.5
A	18.0
T	8.0
Brocce	8x20•10x20 10x24•11x24
⌀	6.5
Spline	*8x20•10x20 10x24•11x24*
⌀	*6.5*

D303

Quote	mm
H	28.0
L	52.25
F	29.5
A	19.0
T	7.0
Brocce	10x20•10x24 11x24
⌀	6.5
Spline	*10x20•10x24 11x24*
⌀	*6.5*

D306

Quote	mm
H	25.0
L	63.75
F	30.0
A	16.0
T	19.5
Brocce	8x20•10x20 10x24
⌀	7
Spline	*8x20•10x20 10x24*
⌀	*7*

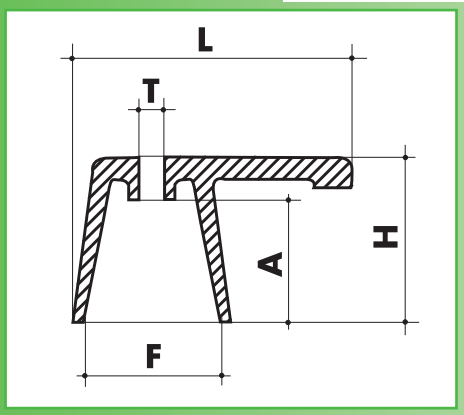

D309
Deviatore
Pernice

D310
Deviatore
Avon

D315
Deviatore
a Goccia

D309

Quote	mm
L	62.0
T	11.0
A	9.0
F	28.0
H	24.4

Brocce 8X24
⌀ 7
Spline 8X24
⌀ 7

D310

Quote	mm
L	80.75
T	12.0
A	19.0
F	33.0
H	36.5

Brocce 8X20•8X24
Spline 8X20•8X24

D315

Quote	mm
L	48.4
T	8.0
A	17.0
F	29.4
H	27.8

Brocce 8X20
Spline 8X20

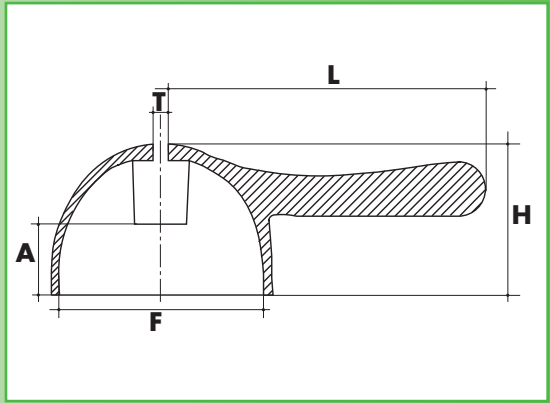

EFFE BI ESSE

F421
Forcella
3/4

F422
Forcella
doppia

F426
Forcella Thea
con battuta

F429
Forcella
Charly

F421

Attacco flessibile	1/2″ G
Filetto	3/4″ G
Hose connect.	*1/2″ G*
Thread	*3/4″ G*

F422

Attacco flessibile	1/2″ G
Filetto	3/4″ G
Interasse appoggi	100 mm
Hose connect.	*1/2″ G*
Thread	*3/4″ G*
Fork interaxel	*100 mm*

F426

Attacco flessibile	1/2″ G
Attacco	3/4″ G
Hose connect.	*1/2″ G*
Connect.	*3/4″ G*

F429

Attacco flessibile	1/2″ G
Filetto	3/4″ G
Interasse appoggi	103 mm
Hose connect.	*1/2″ G*
Thread	*3/4″ G*
Fork interaxel	*103 mm*

EFFE BI ESSE

R448

Sottolavabo

R449

Sottolavabo
1/2″ 1/2″

EFFE BI ESSE

R448

Altezza	75 mm
Int.	M15x1
Vitone	1/2″ G
Gambo	1/2″ G
Height	*75 mm*
Int.	*M15x1*
Valve	*1/2″ G*
Shawk	*1/2″ G*

R449

Altezza	59.5 mm
Int.	1/2″ G
Est.	1/2″ G
Est.	1/2″ G
Height	*59.5 mm*
Int.	*1/2″ G*
Ext.	*1/2″ G*
Ext.	*1/2″ G*

RE4V
Rubinetto
quattro vie Esagonale

RL4V
Rubinetto
quattro vie lungo

P400
Prolunga

RE4V

Vitone	3/8″ G
Profondità	26 mm
Fil. connessione	3/4″ G
Filetto attacco	3/4″ G
Valve	*3/8″ G*
Depth	*26 mm*
Main thread	*3/4″ G*
Connect. thread	*3/4″ G*

RL4V

Vitone	3/8″ G
Profondità	24 mm
Fil. connessione	1/2″ G
Fil. attacco fem.	1/2″ G
Fil. attacco masch.	3/4″ G
Valve	*3/8″ G*
Depth	*24 mm*
Main thread	*1/2″ G*
Connect. thread	*1/2″ G*
	3/4″ G

P400

Lunghezza	48.5 mm
Filetto	3/4″ G
Length	*48.5 mm*
Thread	*3/4″ G*

EFFE BI ESSE

R453
Rubinetto
lavatrice due vie

R456
Sottolavabo G

R458
Sottolavabo
West Germany

RF49
Rubinetto
a snodo

R453

Vitone	3/8″ G
Profondità	25•32 mm
Filetto connes.	1/2″ G
Filetto attacco	1/2″ G
Valve	*3/8″ G*
Depth	*25•32 mm*
Main thread	*1/2″ G*
Connect. thread	*1/2″ G*

R456

Vitone	3/8″ G
Profondità	18 mm
Filetto connes.	1/2″ G
Filetto attacco	1/2″ G
Valve	*3/8″ G*
Depth	*18 mm*
Main thread	*1/2″ G*
Connect. thread	*1/2″ G*

R458

Vitone	3/8″ G
Profondità	23 mm
Filetto connes.	1/2″ G
Filetto attacco	1/2″ G
Valve	*3/8″ G*
Depth	*23 mm*
Main thread	*1/2″ G*
Connect. thread	*1/2″ G*

RF49

Vitone	1/2″ G
Profondità	22 mm
Filetto connes.	1/2″ G
Filetto attacco	3/4″ G
Valve	*1/2″ G*
Depth	*22 mm*
Main thread	*1/2″ G*
Connect. thread	*3/4″ G*

EFFE BI ESSE

R400

Tirante	M8
Vitone	1/2″ G
Bocca	3/4″ G
Attacchi flessib.	M10x1
Tie rod	*M8*
Valve	*1/2″ G*
Spout	*3/4″ G*
Hose connect.	*M10x1*

R442

Fissaggio	3/4″ G
Vitone	3/8″ G
Bocca	3/4″ G
Attacchi flessib.	M10x1
Fixing	*3/4″ G*
Valve	*3/8″ G*
Spout	*3/4″ G*
Hose connect.	*M10x1*

EFFE BI ESSE

R452
Crocera ridotta

RF45
Rubinetto laterale pesante

RF46
Crocera pesante

RF47
Crocera radius

EFFE BI ESSE

R452

Filetto	3/4″ G
Thread	*3/4″ G*

RF45

Vitone	1/2″ G
Gambo	1/2″ G
Valve	*1/2″ G*
Shank	*1/2″ G*

RF46

Filetto	3/4″ G
Thread	*3/4″ G*

RF47

Filetto	3/4″ G
Thread	*3/4″ G*

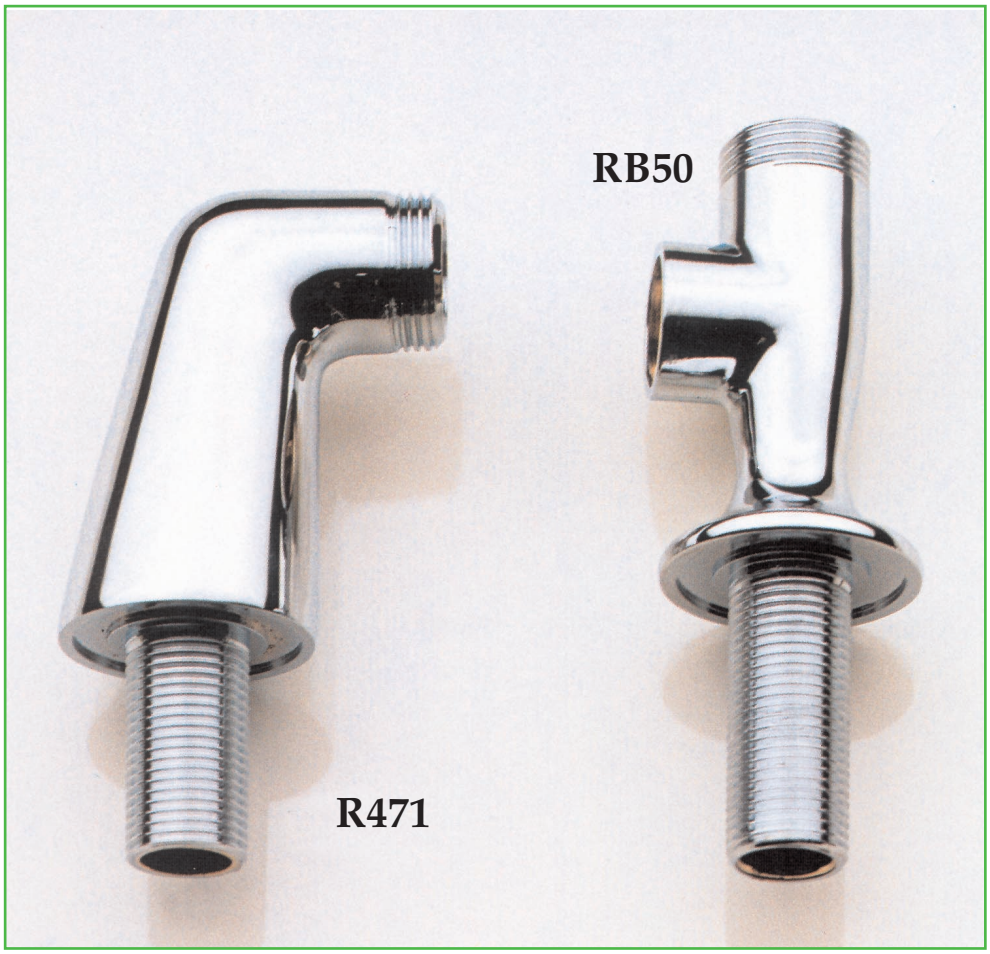

R471
Rubinetto
soprabordo vasca

RB50
Rubinetto
bar

R471

Altezza	115 mm
Gambo	1/2″ G
Attacco	3/4″ G
Height	*115 mm*
Shawk	*1/2″ G*
Connect.	*3/4″ G*

RB50

Altezza	128.5 mm
Vitone	1/2″ G
Gambo	1/2″ G
Attacco	3/4″ G
Height	*128.5 mm*
Valve	*1/2″ G*
Shawk	*1/2″ G*
Connect.	*3/4″ G*

EFFE BI ESSE

R440
Rubinetto
prol. 3/8

R441
Rubinetto
prol. pesante

R475
Rubinetto
portagomma

EFFE BI ESSE

R440

Vitone	3/8″ G
Gambo	1/2″ G
Lunghezza	150 mm
Valve	*3/8″ G*
Shank	*1/2″ G*
Length	*150 mm*

R441

Vitone	1/2″ G
Gambo	1/2″ G
Lunghezza	165 mm
Valve	*1/2″ G*
Shank	*1/2″ G*
Length	*165 mm*

R475

Vitone	1/2″ G
Gambo	1/2″ G
Lunghezza	120 mm
Attacco	M 22x1 3/4″ G
Valve	*1/2″ G*
Shank	*1/2″ G*
Length	*165 mm*
Connect.	*M 22X1 3/4″ G*

C500

Codulo

C501

Codulo Ø32

C500

Lunghezza	51 mm
Filetto attacco	M 24x1
Length	*51 mm*
Connect. thread	*M 24x1*

C501

Lunghezza	39.5 mm
Filetto	M 28x1
Length	*39.5 mm*
Thread	*M 28x1*

EFFE BI ESSE

S940
Borchia
doccia bidet

1TPS940
Tappo per borchia
doccia bidet

S101
Gancio
doccia Rada

S940

Filetto gambo	3/8″ G
Filetto interno	3/8″ G
Thread shank	*3/8″ G*
Thread int.	*3/8″ G*

1TPS940

Filetto gambo	3/8″ G
Thread shank	*3/8″ G*

EFFE BI ESSE

DP03
Pulsante doccia bidet

DI01
Impugnatura doccia bidet

DT02
Testina doccia bidet

DI01

Lunghezza	106.5 mm
Filetto	1/2″ G
Length	*106.5 mm*
Thread	*1/2″ G*

DT02

Attac. impugn.	1/2″ G
Attac. doccia	25x19 fil/1″
Connect. handle	*1/2″ G*
Connect. shower	*25x19 fil/1″*

EFFE BI ESSE

D200
Deviatore
Corto

D201
Deviatore
Lungo

R300
Rosone
esagono

D200

Quote	mm
L	75.7
A	19.5
F	31.5
H	31.1

Brocce 10X24
Spline 10X24

D201

Quote	mm
L	85.5
A	19.5
F	31.5
H	31.1

Brocce 8X20
Spline 8X20

R300

Quote	mm
L	46.0
T	26x19 fil/1″
H	20.5

Chiave esag. 29
Hexagonal key 29

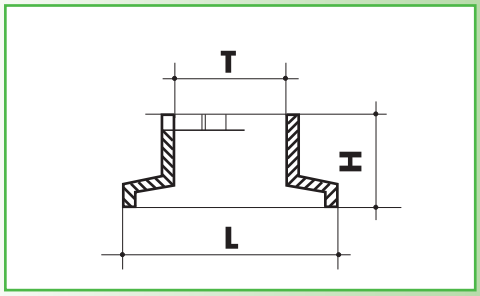

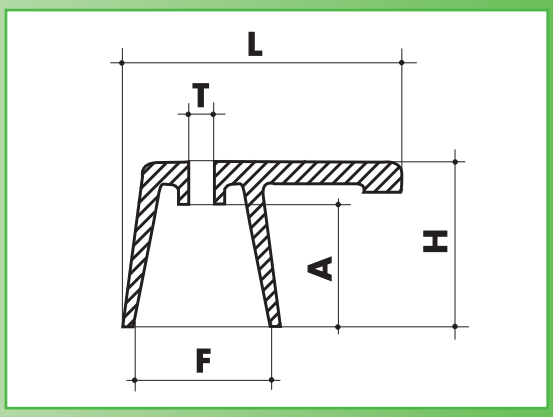

EFFE BI ESSE